Pompe d'injection portable

SOCOMAFOR

Pompes portables thermiques, complétement autonomes.

Pompes portables hydrauliques, à connecter sur vos sondeuses.

Legéres et maniables, vous ne serez pas pris au dépourvu…

Nos pompes d'injection portable





Pompe portable thermique :
Caractéristiques :
Poids : 100 Kg

Moteur essence Honda 9cv

Pompe portable hydraulique :
Caractéristiques :
Poids : 65 Kg

Alimentations : 30L/min à 220bars

Comprenant flexible d'aspiration, crépine, soupape de décharge, vanne 3 voies avec flexible de refoulement de 5 mètres et tête de chat



Référence	Motorisation	Débit / Pression
P00503	Thermique	100 L/min / 40 bars
P06083	Hydraulique	100 L/min / 40 bars
P07525	Hydraulique	80 L/min / 40 bars
P07711	Thermique	80 L/min / 40 bars





SOCOMAFOR
11, rue de l'énergie
67720 Hoerdt

Tel. 03 88 68 26 80
Fax. 03 88 51 77 80
e-mail contact@socomafor.fr

www.socomafor.fr

SOCOMAFOR

Pompe d'injection portable

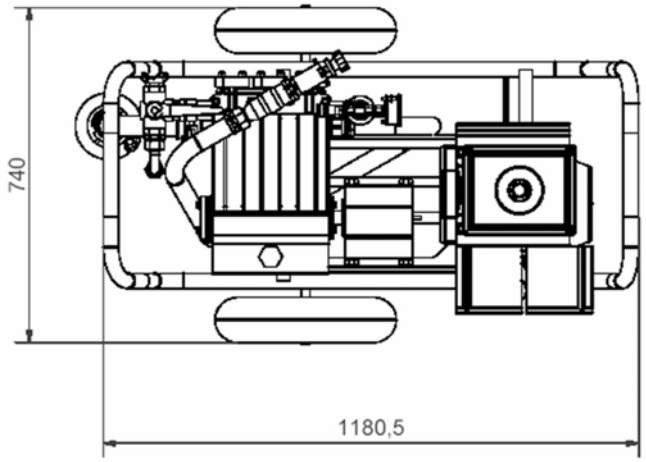

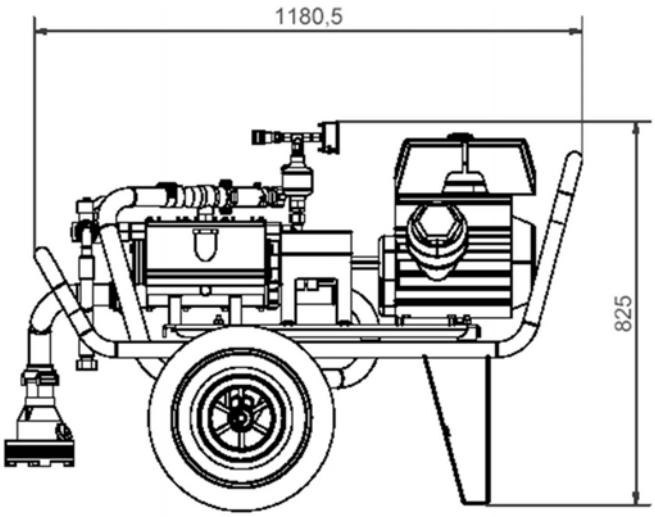

Pompe d'injection portable thermique

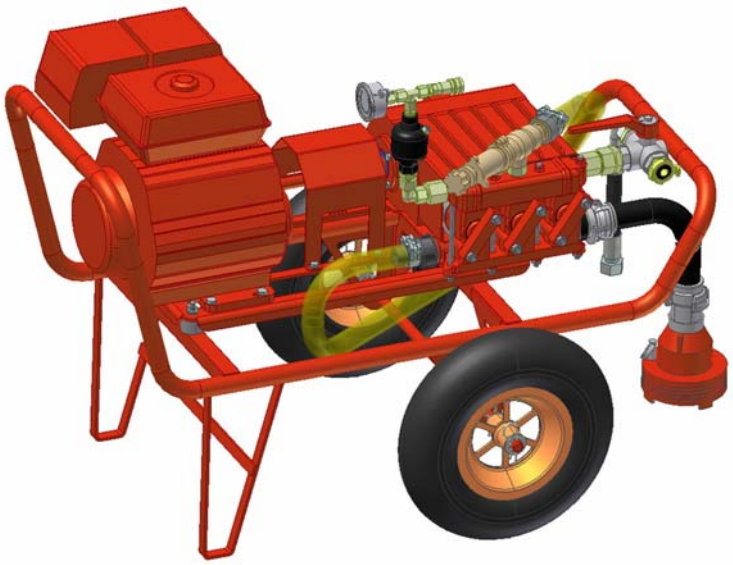

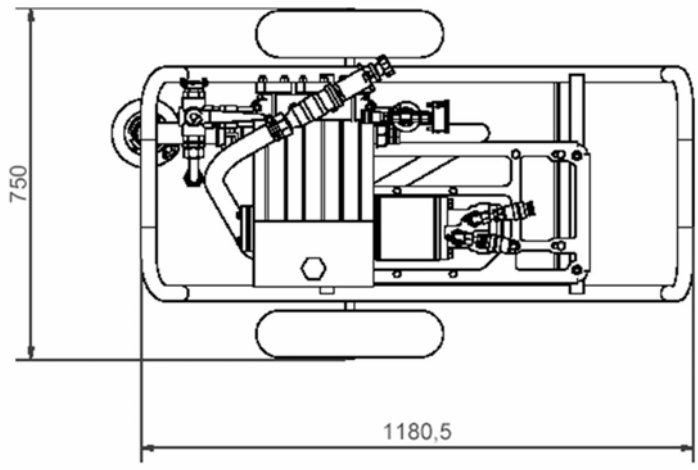

Pompe d'injection portable hydraulique

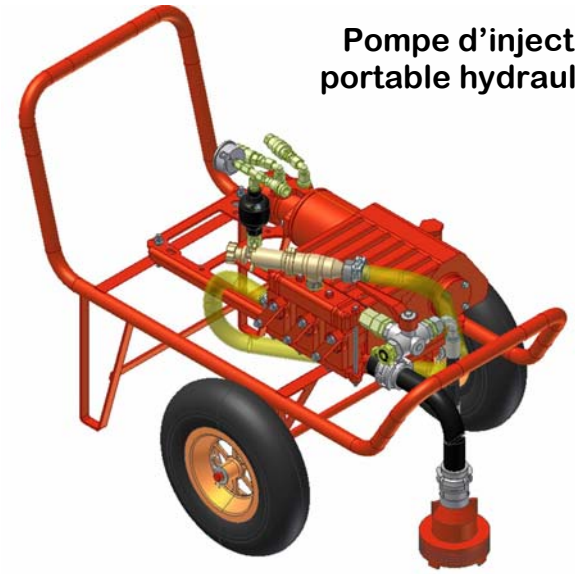

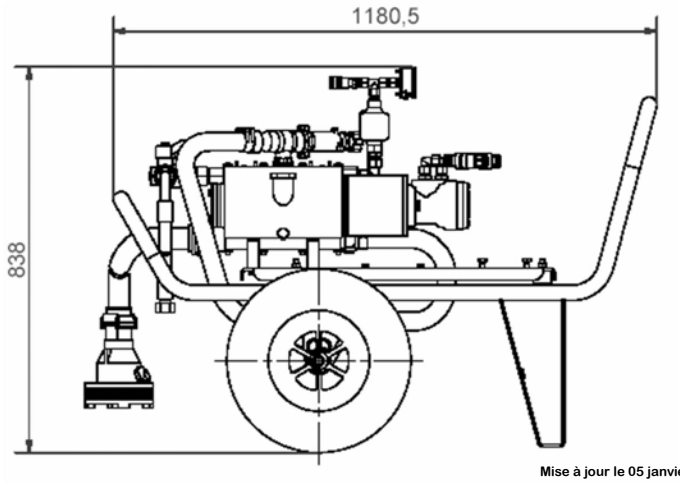

Mise à jour le 05 janvier 2009